Fuente De Alimentación

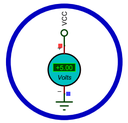

ALM

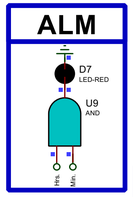

HORAS / MINUTOS / SEGUNDOS

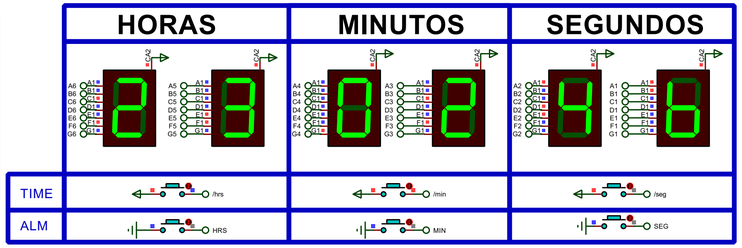

MODO

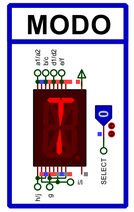

Generador De Pulsos

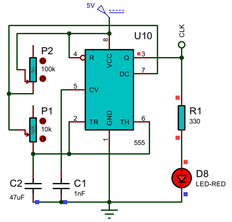

HRS.

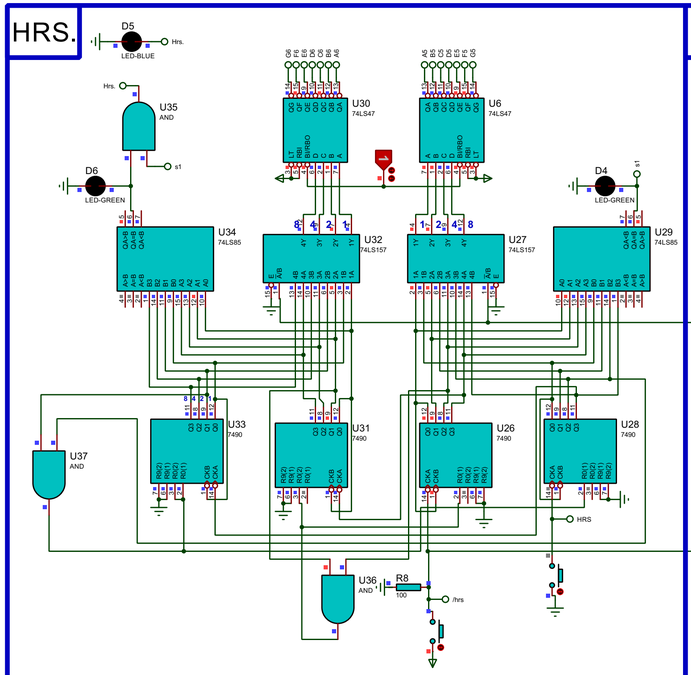

MIN.

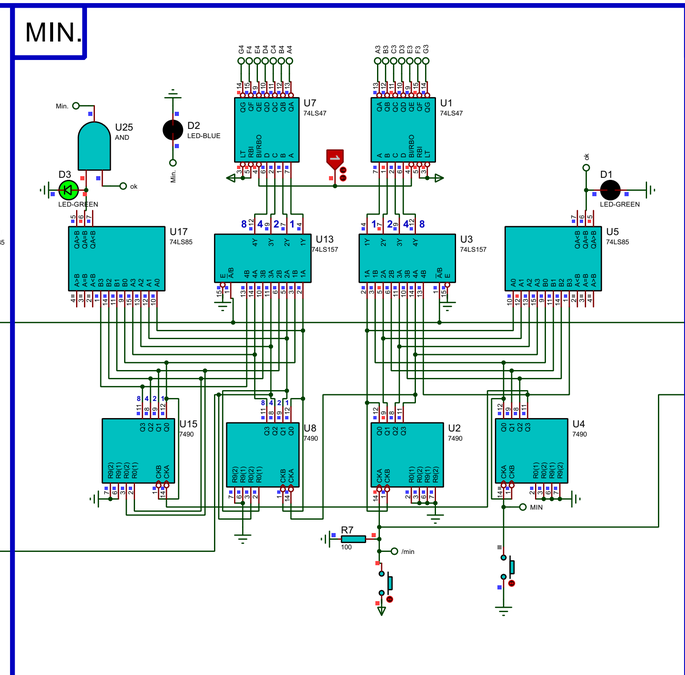

SEG.

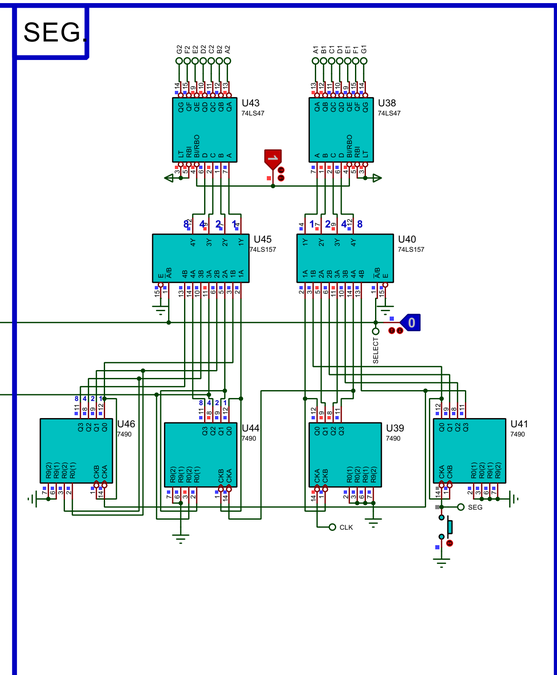

TIME/ALM

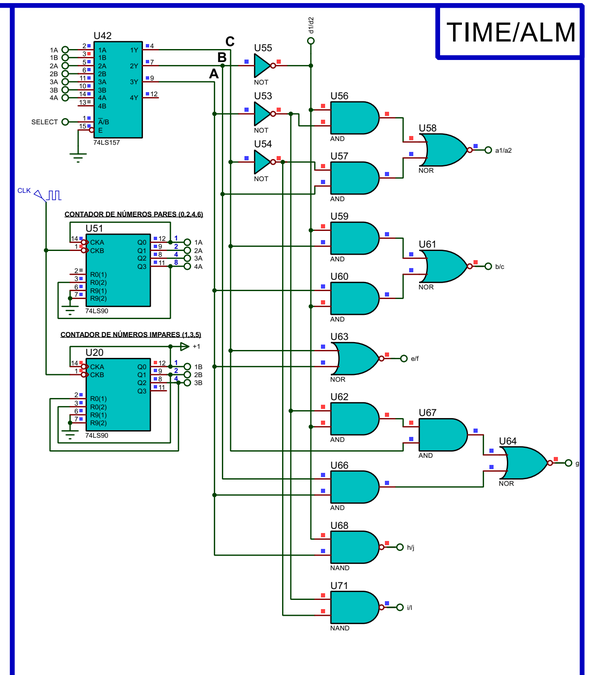

TABLA DE VERDAD DEL 74LS90 EN BCD

COUNT	OUTPUT			
	Q3	Q2	Q1	Q0
0	L	L	L	L
1	L	L	L	H
2	L	L	H	L
3	L	L	H	H
4	L	H	L	L
5	L	H	L	H
6	L	H	H	L
7	L	H	H	H
8	H	L	L	L
9	H	L	L	H

74LS90

MODO DE SELECCIÓN							
MR1	MR2	MS1	MS2	Q0	Q1	Q2	Q3
H	H	L	X	L	L	L	L
H	H	X	L	L	L	L	L
X	X	H	H	H	L	L	L
L	X	L	X	count			
X	L	X	L	count			
L	X	X	L	count			
X	L	L	X	count			

	INPUT			OUTPUT (TIME/ALM)								
DEC	A	B	C	a1/a2	b/c	d1/d2	e/f	g1/g2	h/j	i	k/m	LETRA
0	0	0	0	1	0	0	0	0	0	1	0	T
1	0	0	1	1	1	0	1	1	0	0	0	A
2	0	1	0	1	0	1	0	0	0	1	0	I
3	0	1	1	0	0	1	1	0	0	0	0	L
4	1	0	0	0	1	0	1	0	1	0	0	M
5	1	0	1	0	1	0	1	0	1	0	0	M
6	1	1	0	1	0	1	1	1	0	0	0	E

SEGMENTOS	ECUACIÓN
a1/a2	A'B'+BC'
b/c	B'C+AB'
d1/d2	B'
e/f	C+A
g	A'B'C+AB
h/j	AB'
i/l	A'C'

TITULO: Reloj Digital Con Alarma
AUTOR: Diosdado Maykhol JM
CORREO: maykholplayer4@gmail.com
CARRERA: Ing. Mecátronica

DATE: 31/01/2023
PAGE: 1 of 1
TIME: 10:54:04